エアーシャワー

セルフセッティング式 エアーシャワー

既存ドアの間口・高さに合わせて設置が可能なセルフセッティング式エアーシャワーです。
小型・軽量で組立も簡単にできます。 **短納期！** **低価格！** **キット式！**

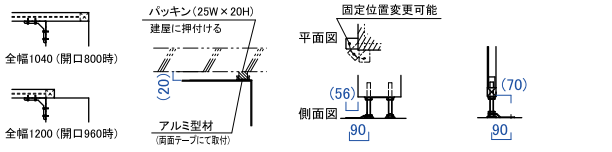

Ⓐ部詳細 扉に合わせた取付状態　Ⓑ部詳細 パッキンは門型に取付　Ⓒ部詳細 アジャスター固定部寸法　Ⓓ部詳細 アジャスター固定部寸法

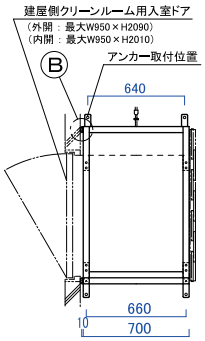

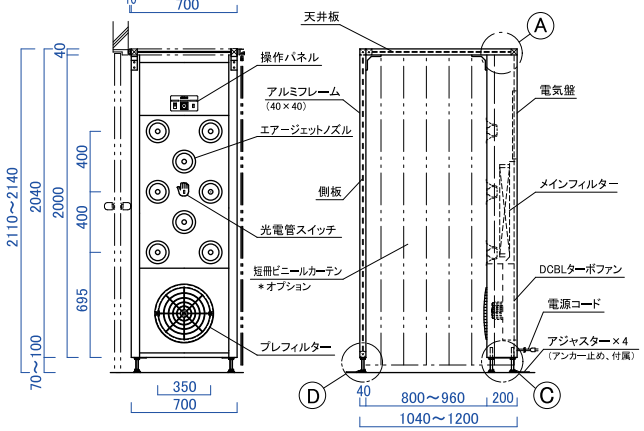

型式	SS-AS03-01
集塵効率	0.3μm粒子(大気塵)にて99.99%以上
集塵要素：メインフィルター	HEPAフィルター（3A-616165TLAU）×1
：プレフィルター	サランネットフィルター（CD2045380）×1
処理風量（m^3/min）	エアージェット時：約8、 循環時：約6
吹出風速（m/sec）	エアージェット時：約25
エアージェットノズル（個）	8
エアージェット起動	光電管スイッチの手かざしによる
騒音（dBA）＊装置より1mにて	約69
電源	AC100V 1φ 50/60Hz
消費電力（W）	エアージェット時：約160、 循環時：約50
設備電力（VA）	約350
送風機 ＊DCBLターボファン	LNF-6D×1
重量（kg）	約150
構造	本体：鋼板製焼付塗装仕上、 フレーム：アルミ40□
	床：なし、 天井板・側板：中空ポリカーボネート板
オプション	短冊ビニールカーテン（型式：SS-AS03-02）

1500D型 エアーシャワー

1ユニットの奥行寸法を1.5倍にしました。ノズル数の増加により、除塵性能の向上を図りました。奥行2倍の8017AMR2型もあります。

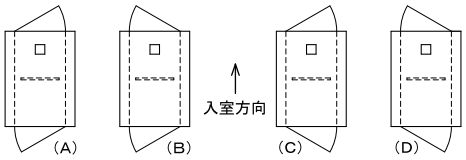

扉開閉パターン

写真はAAS-8017AMR-1.5です。

型式	AAS-8017AMR-1.5	EAS-8017AMR-1.5
集塵効率	0.3μm以上粒子(大気塵)にて99.99%以上	
集塵要素：メインフィルター(HEPAフィルター)	（3A-916150TLLAUF）×2	（3A-916150TLLAUF）×1
：プレフィルター(サランネットフィルター)	（150×400）×4	（150×400）×2
処理風量：エアージェット時（m^3/min）	約27 ＊循環時：約12	約19 ＊循環時：約6
吹出風速：エアージェット時（m/sec）	約25	約25
循環回数：エアージェット時（回/時）	約692 ＊循環時：約307	約487 ＊循環時：約153
エアージェットノズル（個）	26 ＊内パルスジェットノズル：8	18 ＊内パルスジェットノズル：12
エアージェット起動	光電センサおよびドアリミットスイッチにより帰り吹きなし	
循環気流 ＊天井面、側面	天井パンチング板、側面ノズル	天井ノズル、側面ノズル
騒音（dBA） ＊装置より1mにて	約71	約71
電源	AC200V 3φ 50/60Hz	
消費電力（W）	約680（約3.6A） ＊循環時：約100	約610（約3.4A） ＊循環時：約60
設備電力（VA）	約1490	約1410
送風機 ＊DCBLターボファン	LNF-6E×2	LNF-6E×1
照明 ＊LED照明	4W×1	4W×1
自動循環ファン停止/自動消灯時間	設定可能	設定可能
音声案内	付	オプション
重量（kg）	約330	約310
構造	本体：鋼板製焼付塗装仕上、 床：なし、 姿見：SUS鏡面	

＊操作スイッチはエアージェット切換、タイマー設定、ファン・ライトの入/切ができます。
＊AAS型は天井パンチング板仕様でエアーカーテン気流吹出しです。

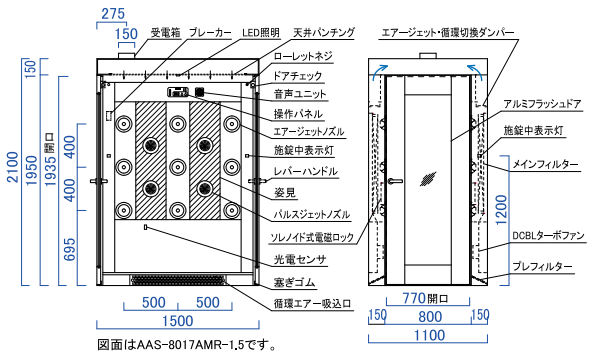

図面はAAS-8017AMR-1.5です。