Plug & Play で簡単接続。

特 長

■CRX シリーズにPlug & Play。
■3 色のLED で動作状態を表示。
■ストローク140mm のロングストローク。

DHJ2-140A

型式表示方法

標　　準 ------- DHJ2-140A

オプション ------- DHJ2 - 140A - Z
（大きさ：140A、特殊仕様：Z）

仕 様

型　式	DHJ2-140A 外形図は ▶388P
駆動源	DC24V±10%(MAX 2A)
周囲温度 (℃)	5～40
動作ストローク (mm)	140
モーター1回転あたりの移動量 (mm)	8.23
把持力 (N)	140
動作時間 (s)	0.33(2500rpm時MAX)
本体質量 (kg)	1.3
動作条件	(株)ファナック製CRX-10iA 手首信号コネクタに接続。 PC通信のRS485通信。

性能データ

■把持力
電流（A）時においてハンドのストローク幅Ｌにおける閉方向に作用する把持力を表します。
閉方向（➡）

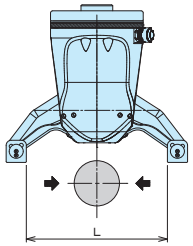

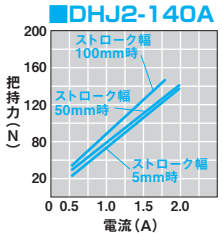

外形図

■DHJ2-140A
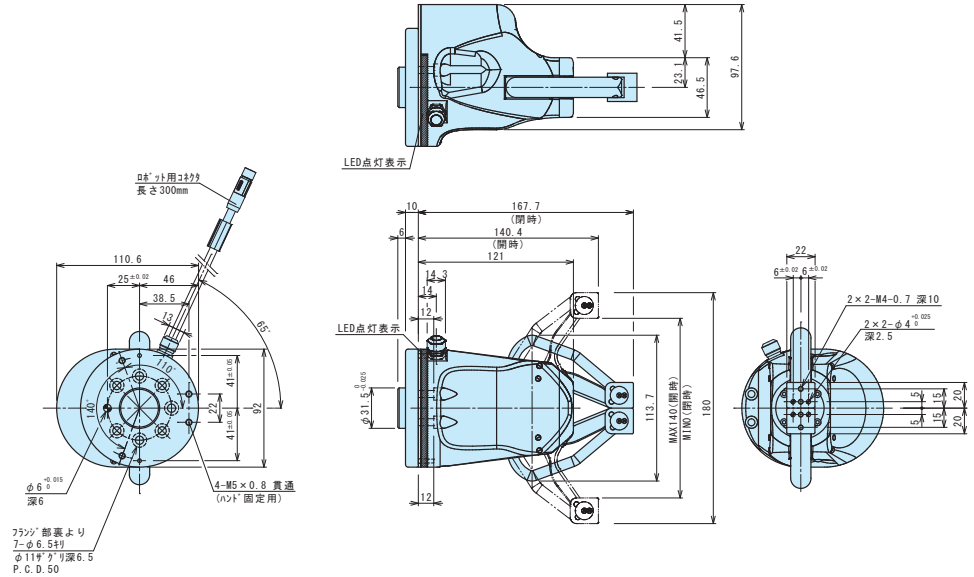
DHJ2-140A　標準